200V DAM型電気チェーンブロック　仕様寸法図

電動トロリ付

●0.5TON～2.5TON

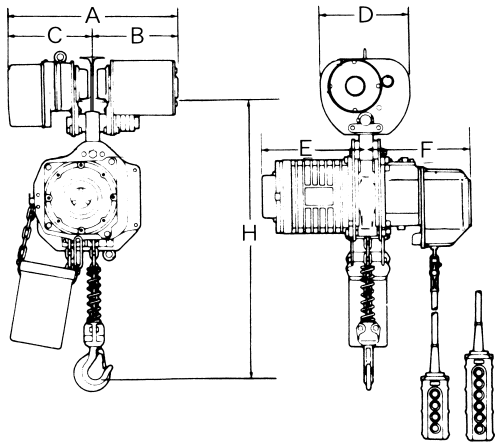

●2.8TON

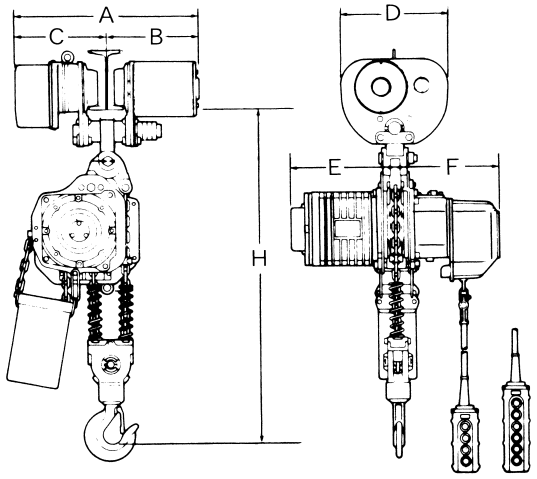

■諸元・寸法表

機種 / t	各寸法(mm) A	B	C	D	E	F	H	I型寸法 カラーなし	カラー2ヶ	カラー4ヶ	カラー6ヶ	横行速度(m/min) 50Hz	60Hz	横行モータ出力(kw)	トロリ最小回転半径(mm)
DAM-0.5	482	251	231	242	267	261	575	75	100	125	150	20	24	0.4	1100
DAM-1S	482	251	231	242	290	274	635	75	100	125	150	20	24	0.4	1100
DAM-1.5	516	268	248	288	342	313	770	100	125	150	–	20	24	0.4	1500
DAM-2S	516	268	248	288	342	313	780	100	125	150	–	20	24	0.4	1500
DAM-2.5	574	323	251	316	342	313	790	100	125	150	–	20	24	0.75	1500
DAM-2.8	574	323	251	316	342	313	1005	100	125	150	–	20	24	0.75	1500

※A・B・C寸法はトロリー巾（I型寸法）によって異なります。

たわみ及び曲げ応力の値をクレーン構造規格に合致させるため、各I形鋼は負荷荷重と支持間隔を下表の値以内の条件として下さい。

I形鋼 高さ × 巾 × 厚み (mm)	自重(kg/m)	容量及びスパン (m) 0.25t	0.5t	1t	1.5t	2t	2.5t	3t	5t
125 × 75 × 5.5 / 9.5	16.1	4.6							
150 × 75 × 5.5 / 9.5	17.1	5.7	4.0						
180 × 100 × 6 / 10	23.6	8.2	5.8	4.1					
200 × 100 × 7 / 10	26.0	9.3	6.6	4.6	3.0				
250 × 125 × 7.5 / 12.5	38.3	14.4	10.2	7.2	5.9	4.4	3.6	3.0	
250 × 125 × 10 / 19	55.5		12.1	8.5	7.0	6.0	5.4	3.7	
200 × 150 × 9 / 16	50.4				5.4	4.7	4.2	3.8	
300 × 150 × 8 / 13	48.3				7.9	6.9	5.6	4.6	
300 × 150 × 10 / 18.5	65.5				9.2	8.0	7.1	6.5	3.5
300 × 150 × 11.5 / 22	76.8				9.9	8.6	7.6	7.0	4.5
350 × 150 × 9 / 15	58.5				10.1	8.7	7.1	6.2	5.0
350 × 150 × 12 / 24	87.2				12.2	10.6	9.5	8.6	5.5
400 × 150 × 10 / 18	72.0				12.6	10.9	8.9	7.8	5.1
400 × 150 × 12.5 / 25	95.8					12.6	11.3	10.3	6.6
450 × 175 × 11 / 20	91.7								7.3
450 × 175 × 13 / 26	115								8.2